FH53 功率继电器

特性说明

- 6A 触点切换能力
- 超薄型（宽仅 5mm）
- 线圈和触点间介质电压 4kV
- 线圈与触点间抗浪涌电压 6kV
- 高灵敏型，功耗约为 0.17W
- 外形尺寸:(28x5x15)mm

■ 性能概要

规格	项目		
触点参数	触点形式		1A、1C
	接触电阻(初始值)		≤100mΩ(6VDC 1A)
	触点材料		$AgSnO_2$、AgNi
额定负载	控制负载(阻性)		6A 250VAC/30VDC
	最大切换电压		400VAC/300VDC
	最大切换电流		6A
	最大切换容量		1500VA/180W
	最小容许负荷		非镀金规格：5VDC 100mA；镀金规格：5VDC 10mA
电气性能	绝缘电阻(初始值)		1000MΩ(500VDC)
	介质耐电压(初始值)	断开触点间	1000VAC,1 分钟
		触点与线圈间	4000VAC,1 分钟
	吸合时间		≤8ms
	释放时间		≤4ms
机械性能	冲击	稳定性	$49m/s^2$
		强度	$980m/s^2$
	振动		10Hz~55Hz 1mm 双振幅
耐久性	机械		1×10^7次
	电气(室温)		1A型 6A 250VAC/30VDC 6×10^4次(ON/OFF=1s/9s) 1C 型 NO：6A 250VAC/30VDC 3×10^4 次(ON/OFF=1s/9s) NC：6A 250VAC/30VDC 1×10^4 次(ON/OFF=1s/9s)
使用条件	环境温度		-40℃~85℃
	湿度		5% to 85%
引出端方式			印刷板式
重量			约 5g
封装方式			塑封型、防焊剂型

线圈规格(23℃)

额定电压	吸合电压 VDC	释放电压 VDC	额定电流(±10%)	线圈电阻(±10%)	额定功率	最大允许电压
DC 5V	≤3.75	≥0.25	34mA	147Ω	170mW	DC 5.5V
DC 6V	≤4.50	≥0.3	28mA	212Ω		DC 6.6V
DC 9V	≤6.75	≥0.45	19mA	476Ω		DC 9.9V
DC 12V	≤9.0	≥0.60	14mA	848Ω		DC 13.2V
DC 24V	≤18	≥1.2	7mA	3390Ω		DC 26.4V
DC 48V	≤36	≥2.4	5mA	10600Ω	210mW	DC 52.8V
DC 60V	≤45	≥3.0	4mA	16600Ω		DC 66V

订货信息

FH53 -1A S T -XXX DC12V

① 型号:

② 触点形式:1A=1 组常开 1C=1 组转换

③ 封装方式:无=防焊剂型、S=塑封型

④ 触点材料:T=$AgSnO_2$ 无 =AgNi

⑤ 客户特定代码:用数字或字母表示：G=触点镀金，F=水平安装

⑥ 线圈规格:DC/5/6/9/12/24/48/60V

（1）洁净环境(不含 H_2S、SO_2、NO_2、粉尘等污染物)下使用时，推荐选防焊剂型；污染环境(含 H_2S、SO_2、NO_2、粉尘等污染物)下使用时，建议选用塑封型。如需要进行整体清洗或表面处理，请与我司联系。

■ 外形尺寸、接线及安装尺寸图(单位：mm)

1A

外形尺寸图

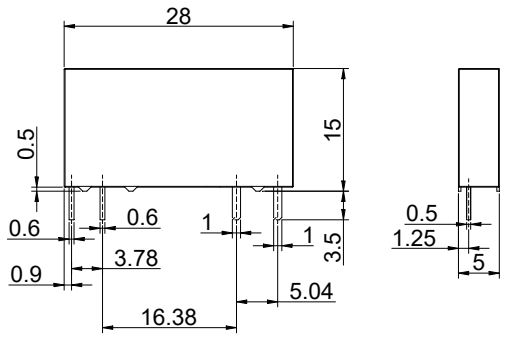

接线图

(底视图)

安装尺寸图

(底视图)

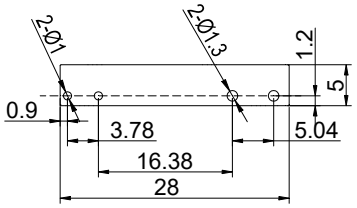

■ 外形尺寸、接线及安装尺寸图(单位：mm)

1C 外形尺寸图 接线图 安装尺寸图

(底视图) (底视图)

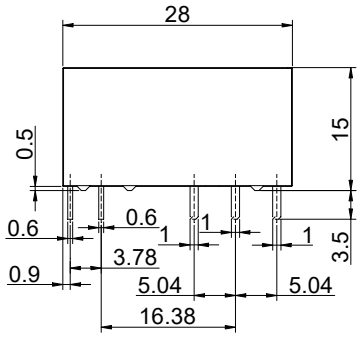

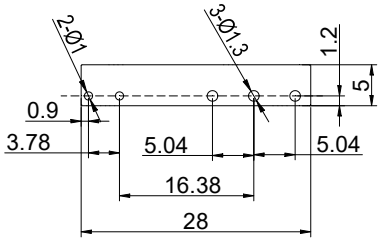

1A-F 外形尺寸图 接线图 安装尺寸图

(底视图) (底视图)

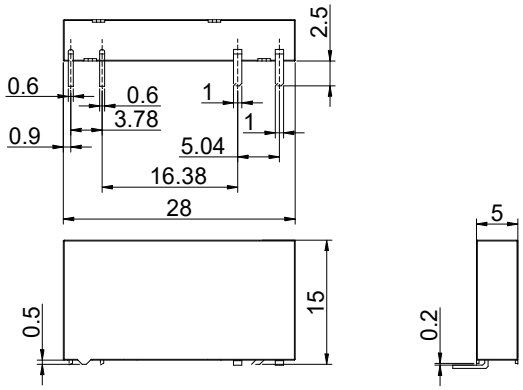

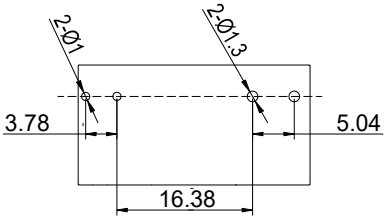

1C-F 外形尺寸图 接线图 安装尺寸图

(底视图) (底视图)

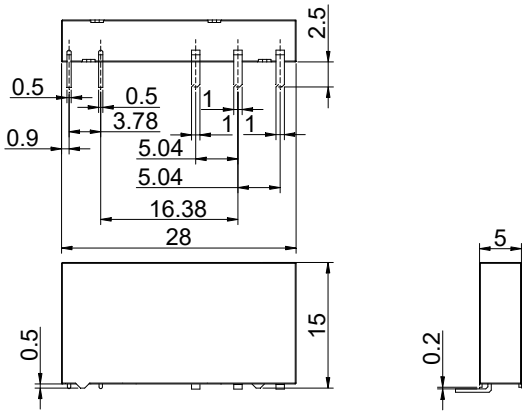

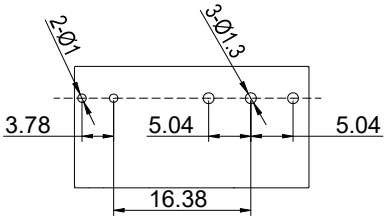

备注⑴ 产品外形尺寸未注尺寸公差，当外形尺寸≤1mm 时，公差为±0.2mm；当外形尺寸 1mm～5mm 时，公差为±0.3mm 当外形尺寸≥5mm 时，公差为±0.5mm。

⑵ 安装尺寸未注公差为±0.1mm。

注意事项

① 为了保持继电器的初始性能参数,请注意不要将产品跌落;

○ 本产品规格书仅供客户使用时参考,若有更改,恕不另行通知;